⚠ WARNUNG

- Beachten Sie die dem Gerät beiliegenden Sicherheitshinweise!
  Diese sind auch unter der folgenden Internetadresse abrufbar:
  https://download.axing.com/BAs/Sicherheitshinweise_9sprachig.pdf
- Benutzen Sie das Gerät ausschließlich wie in dieser Betriebsanleitung beschrieben und insbesondere nach dem Stand der Technik.
  Wird das Gerät für andere Einsätze verwendet, wird keine Gewährleistung übernommen!

CE Hiermit erklärt die AXING AG, dass die gekennzeichneten Produkte den geltenden Richtlinien entsprechen.

WEEE Nr. DE26869279 | Elektrische und elektronische Komponenten nicht mit dem Restmüll, sondern separat entsorgen.

Technische Daten:

Typ	TVS 8-01	TVS 9-02	TVS 21-00
Downstream			
Frequenzbereich		47…862 MHz	
Verstärkung	2 × 12 dB	R+TV 5dB R/TV 15 dB	1 × 0 dB 1 × 12 dB
Max. Ausgangspegel[1]	92 dBµV	96 dBµV	93 dBµV
Rauschmaß typ.	≤ 7 dB	≤ 7 dB	-
HF-Anschlüsse			
Eingang	1 × IEC Buchse an Kabel	1 × IEC-Buchse 1 × IEC-Stecker[2]	1 × IEC-Buchse
Ausgang	2 × IEC-Stecker	2 × IEC-Buchsen 1 × IEC-Stecker	1 × IEC-Stecker 1 × F-Stecker
Allgemein			
Betriebsspannung	-	-	12 VDC
Netzteil	230 VAC / 50 Hz	230 VAC / 50 Hz	-
Leistungsaufnahme	2,8 W	3 W	-
Stromaufnahme	-	-	120 mA
Maße (B × H × T) ca.	60 × 90 × 90 mm	80 × 140 × 60 mm	40 × 50 × 30 mm
Gewicht	0,230 kg	0,356 kg	0,340 kg
Schutzklasse		IP 20	
Externes Zubehör			
Steckernetzteil	-	-	230 VAC/2,4 W

1 3. Ordnung, EN 50083-3, 60 dB KMA
2 An der Rückseite, zum Aufstecken auf die Antennensteckdose

Informationen zur Verordnung (EU) 2019/1782 Externes Steckernetzteil des TVS 21-00	
Name oder Handelsmarke des Herstellers, Handelsregisternummer und Anschrift	Dongguan Green Power One Co. Ltd. No.26, Hongyun Street, Chonghe Village. Qingxi Town, DONGGUAN City Guangdong 523641 91441900MA4W0ULB9R
Modellkennung	GA01-1200200EU
Eingangsspannung	100…240 VAC
Eingangswechselstromfrequenz	50…60 Hz
Ausgangsspannung	12,0 VDC
Ausgangsstrom	0,2 A
Ausgangsleistung	2,4 W
Durchschnittliche Effizienz im Betrieb	
Lastbedingung 1 – 100 % ± 2%	79,1 %
Lastbedingung 2 – 75 % ± 2%	78,2 %
Lastbedingung 3 – 50 % ± 2%	75,9 %
Lastbedingung 4 – 25 % ± 2%	70,3 %
Leistungsaufnahme bei Nullast	0,08 W

Stand 2021-12-13
Technische Verbesserungen, Änderungen im Design, Druckfehler und Irrtümer vorbehalten.

Hersteller
AXING AG
Gewerbehaus Moskau
8262 Ramsen

EWR-Kontaktadresse
Bechler GmbH
Am Rebberg 44
78239 Rielasingen

axing® Competence in Communication Technologies

TVS 8-01 | TVS 9-02
TVS 14-00 | TVS 16-00
TVS 21-00

basic-line

CATV-Verstärker für Inhausverteilung

Betriebsanleitung

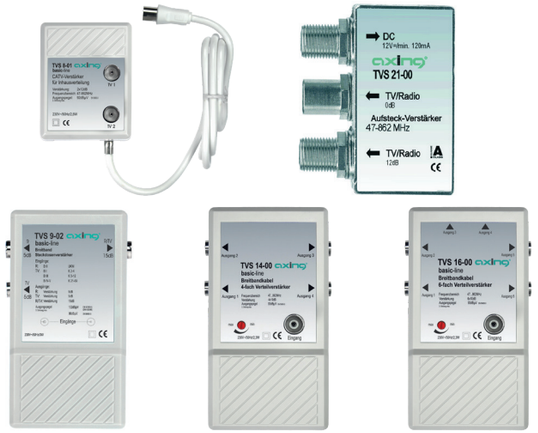

Technische Daten:

Typ	TVS 14-00	TVS 16-00
Downstream		
Frequenzbereich	47…862 MHz	
Verstärkung	4 × 10 dB	6 × 10 dB
Max. Ausgangspegel[1]	93 dBµV	
Dämpfung: stufenloser Pegelsteller	0…18 dB	
Rauschmaß typ.	≤ 7 dB	
HF-Anschlüsse		
Eingang	1 × IEC-Buchse	1 × IEC-Buchse
Ausgang	4 × IEC-Stecker	6 × IEC-Stecker
Allgemein		
Netzteil	230 VAC / 50 Hz	
Leistungsaufnahme	3,0 W	
Maße (B × H × T) ca.	80 × 140 × 60 mm	
Gewicht	0,362 kg	0,374 kg
Schutzklasse	IP 20	

1 3. Ordnung, EN 50083-3, 60 dB KMA

Verwendungsbereich:

Die Geräte sind ausschließlich für den Einsatz zum Verstärken sowie Verteilen von Radio- und Fernsehsignalen im Haus geeignet! Wird das Gerät für andere Einsätze verwendet, wird keine Garantie übernommen!

Produktbeschreibung TVS 8-01:

Der TVS 8-01 dient zum Erweitern einer Antennensteckdose.

- Stecken Sie den TVS 8-01 direkt auf eine Netzsteckdose (1). Dazu verfügt der Verstärker an seiner Rückseite über einen eingebauten Netzstecker. Er wird nach dem Aufstecken durch das integrierte Netzteil versorgt.
- Stecken Sie das IEC-Kabel in den TV-Ausgang (2) einer Antennensteckdose. An den Ausgängen TV1 und TV2 kann nun jeweils ein TV-Gerät angeschlossen werden (3).

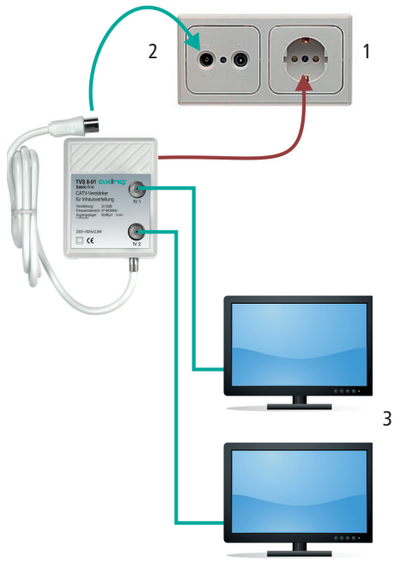

Produktbeschreibung TVS 14-00/TVS 16-00:

Der TVS 14-00/TVS 16-00 dient zum Verteilen der Signale einer Antennensteckdose auf vier/sechs weitere Antennensteckdosen oder Endgeräte.

- Verbinden Sie den TV-Ausgang einer Antennensteckdose mit dem Eingang des Verstärkers (1). Verwenden Sie ein Anschlusskabel mit IEC-Buchse und IEC-Stecker.
- Schließen Sie an den Ausgängen 1 bis 4 (TVS 14-00) bzw. 1 bis 6 (TVS 16-00) weitere Antennensteckdosen oder Endgeräte (z.B. ein TV- oder Radio-Geräte) an.
- Stecken Sie den Netzstecker des Verstärkers in eine Netzsteckdose (2).

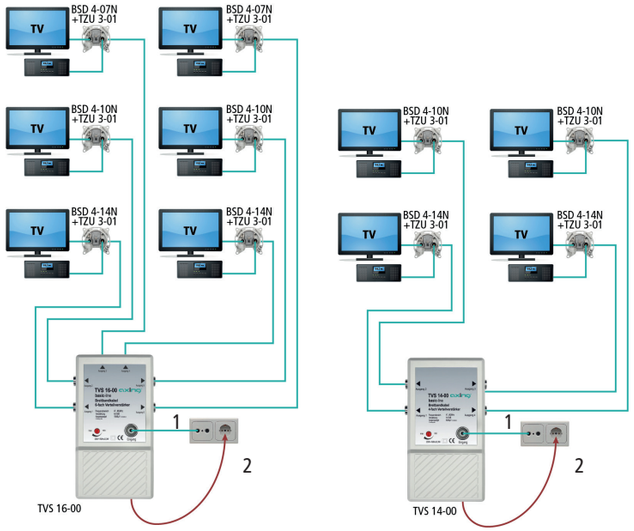

Produktbeschreibung TVS 9-02:

Der TVS 9-02 dient zum Erweitern einer Antennensteckdose.

- Stecken Sie den Verstärker auf eine vorhandene Antennensteckdose auf (1). Dazu verfügt der Verstärker an seiner Rückseite über einen eingebauten IEC-Stecker und eine eingebaute IEC-Buchse.
- Stecken Sie den Netzstecker in eine Netzsteckdose (2).
- An den Ausgängen TV und R können Sie TV- und Radio-Geräte anschließen.
- Am Ausgang R/TV können Sie eine weitere Antennensteckdose (3) oder ein einzelnes Endgerät (z.B. ein TV-Gerät) anschließen.

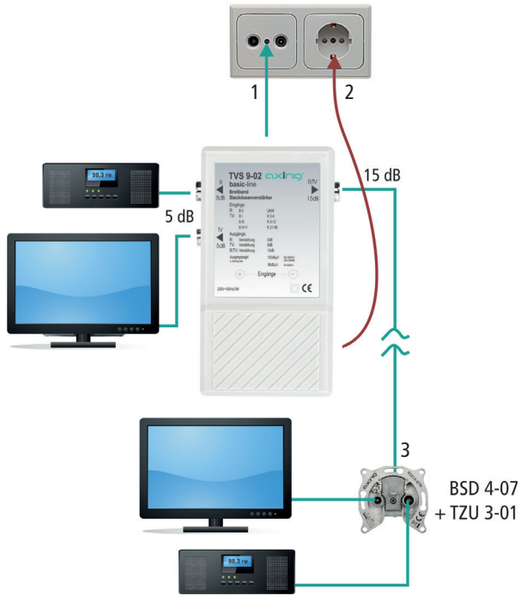

Produktbeschreibung TVS 21-00:

Der TVS 21-00 dient zum Anschließen eines TV-Gerätes über ein langes Antennenkabel an einer Breitband-Antennensteckdose (max. 25 m).

- Stecken Sie den Verstärker auf den TV-Ausgang einer Antennensteckdose (1). Dazu verfügt der Verstärker an seiner Rückseite über eine IEC-Buchse.
- Verbinden Sie das mitgelieferte Netzteil über ein F-Koaxialkabel mit dem **DC**-Eingang des Verstärkers (2).
- Schließen Sie am Ausgang **TV/Radio 0 dB** des Verstärkers ein Radio- oder TV-Gerät über ein **kurzes** Antennenkabel an (3).
- Schließen Sie am Ausgang **TV/Radio 12 dB** ein Radio- oder TV-Gerät über ein langes Antennenkabel an (max. 25 m) (4).
- Stecken Sie das Netzteil in eine Netzsteckdose (5).

Hinweise:

- Der TVS 21-00 ist geeignet für alle Arten von Breitband-Antennendosen (z.B. 2- und 3-Loch-BK- und SAT-Dosen und 3-Loch-Multimediadosen)
- TVS 21-00 darf nur mit dem mitgelieferten Fernspeisenetzteil betrieben werden.

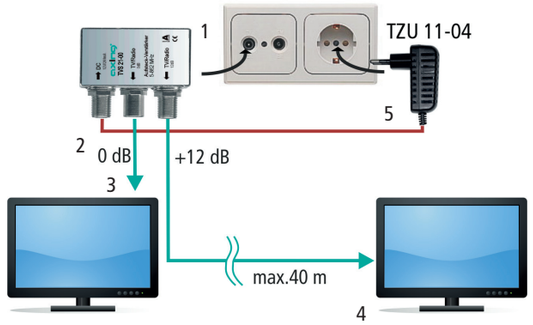

Generelle Hinweise:

- Verwenden Sie für alle Verstärker hochgeschirmte Koaxialkabel. Beachten Sie, dass alle verwendeten Anschlusskabel der Klasse A entsprechen. Passende Kabel und Stecker finden Sie unter www.axing.com.
- Ausgänge, an denen kein Gerät angeschlossen wird, müssen mit einem 75 Ohm-Abschlusswiderstand abgeschlossen werden.

Die Dämpfung können Sie am abgebildeten Pegelsteller einstellen.

Koax

Stromversorgung

⚠ WARNING

- Observe the safety instructions supplied with the device!
  They are also available at the following Internet address:
  https://download.axing.com/BAs/Sicherheitshinweise_9sprachig.pdf
- Use the device only as described in these operating instructions and in particular in accordance with the state of the art.
  If the device is used for other purposes, no warranty will be assumed!

Herewith AXING AG declares that the marked products comply with the valid guidelines.

WEEE Nr. DE26869279 | Electrical and electronic components must not be disposed of as residual waste, it must be disposed of separately.

Technical data:

Type	TVS 8-01	TVS 9-02	TVS 21-00
Downstream			
Frequency range		47…862 MHz	
Gain	2 × 12 dB	R+TV 5dB R/TV 15 dB	1 × 0 dB 1 × 12 dB
Max. output level[1]	92 dBµV	96 dBµV	93 dBµV
Noise figure typ.	≤ 7 dB	≤ 7 dB	-
RF connectors			
Input	1 × IEC-female with cable	1 × IEC female 1 × IEC male[2]	1 × IEC female
Output	2 × IEC male @	2 × IEC female 1 × IEC male	1 × IEC male 1 × F male
General			
Operation voltage	-	-	12 VDC
Power supply	230 VAC / 50 Hz	230 VAC / 50 Hz	-
Power consumption	2,8 W	3 W	-
Current consumption	-	-	120 mA
Dimensions (W × H × D) appr.	60 × 90 × 90 mm	80 × 140 × 60 mm	40 × 50 × 30 mm
Weight	0.230 kg	0.356 kg	0.340 kg
Protection class		IP 20	
External accessories			
Plug-in power supply	-	-	230 VAC/2,4 W

1 3rd order, EN 50083-3, 60 dB KMA
2 At rear side to plug on to a antenna wall outlet

Commission regulation (EU) 2019/1782 **External plug-in power supply of the TVS 21-00**	
Manufacturer's name or trademark, commercial registration number and address	Dongguan Green Power One Co. Ltd. No.26, Hongyun Street, Chonghe Village. Qingxi Town, DONGGUAN City Guangdong 523641 91441900MA4W0ULB9R
Modelidentifier	GA01-1200200EU
Input voltage	100…240 VAC
Input AC frequency	50…60 Hz
Output voltage	12,0 VDC
Output current	0,2 A
Output power	2,4 W
Average active efficiency	
Load condition 1 – 100 % ± 2%	79,1 %
Load condition 2 – 75 % ± 2%	78,2 %
Load condition 3 – 50 % ± 2%	75,9 %
Load condition 4 – 25 % ± 2%	70,3 %
No-load power consumption	0,08 W

Competence in Communication Technologies

TVS 8-01 | TVS 9-02
TVS 14-00 | TVS 16-00
TVS 21-00

basic-line

CATV amplifiers for inhouse distribution

Operation instructions

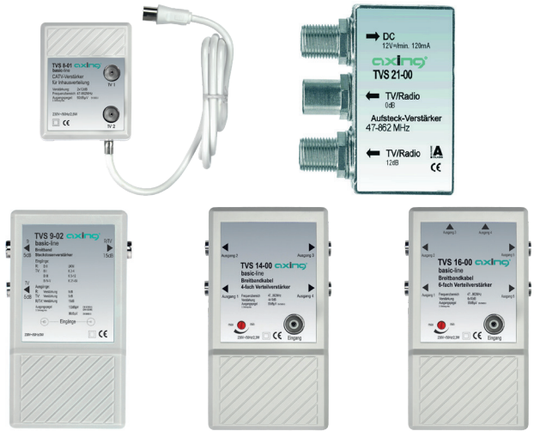

Technical data:

Type	TVS 14-00	TVS 16-00
Downstream		
Frequency range	47…862 MHz	
Gain	4 × 10 dB	6 × 10 dB
Max. output level[1]	93 dBµV	
Attenuation: continuously adjustable	0…18 dB	
Noise figure typ.	≤ 7 dB	
RF connectors		
Input	1 × IEC-female	1 × IEC-female
Output	4 × IEC-male	6 × IEC-male
General		
Power supply	230 VAC / 50 Hz	
Power consumption	3.0 W	
Dimensions (W × H × D) appr.	80 × 140 × 60 mm	
Weight	0.362 kg	0.374 kg
Protection class	IP 20	

1 3rd order, EN 50083-3, 60 dB KMA

State of the art 2021-12-13
Technical improvements, changes in design, printing- and other errors expected.

Manufacturer
AXING AG
Gewerbehaus Moskau
8262 Ramsen

EEA contact address
Bechler GmbH
Am Rebberg 44
78239 Rielasingen

Field of application:

The devices are suited only for distributing radio and television signals in the house! If the device is used for other purposes, no warranty is given!

Product discription TVS 8-01:

The TVS 8-01 extends an existing antenna wall outlet.

- Plug the TVS 8-01 directly into a mains socket (1). On its rear side it is equipped with a mains power plug.
- Plug the IEC cable to the TV-output of the antenna socket (2).
  A TV set can now be connected to each of the outputs TV1 and TV2 (3).

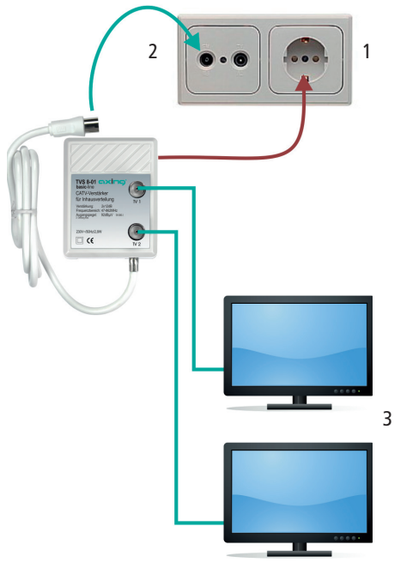

Product discription TVS 14-00/ TVS 16-00:

The TVS 14-00/TVS 16-00 distributes the antenna signals to 4 or 6 further antenna sockets or terminal devices.

- The input of the amplifier must be connected to the TV output of an antenna socket (1). Use a connection cable with IEC-female and IEC-male connectors.
- Connect additional antenna sockets or terminal devices (e.g. a TV or radio) to outputs 1 to 4 (TVS 14-00) or 1 to 6 (TVS 16-00).
- Insert the mains plug of the amplifier into a mains socket (2).

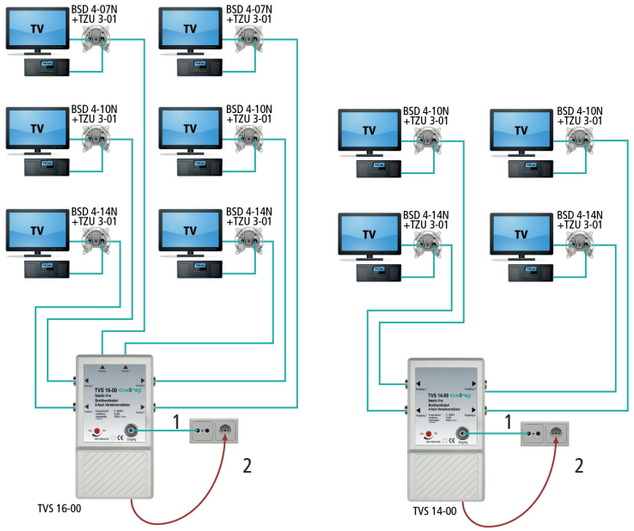

Product discription TVS 9-02:

The TVS 9-02 extends an antenna wall outlet.

- Plug the amplifier on to an antenna wall outlet (1). It is equipped on its rear side with IEC male and female plugs.
- Insert the mains plug into a mains socket (2).
- On the outputs TV and R you may connect directly one TV and one radio set.
- On the wideband output R/TV you may connect another antenna wall outlet (3) or another individual device such as a TV or radio.

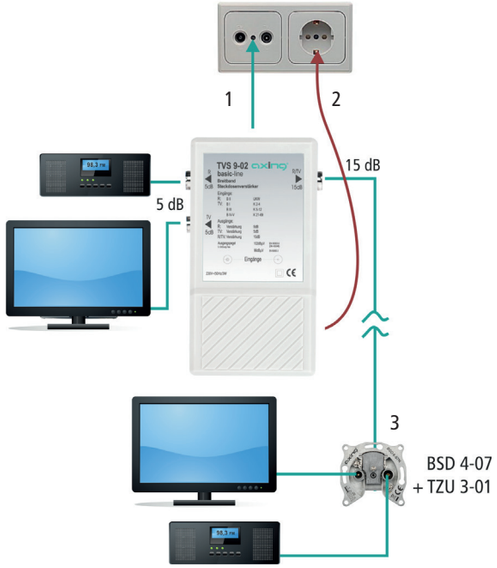

Product discription TVS 21-00:

The TVS 21-00 Amplifier is used to connect a long distant TV-set to a wideband wall outlet by using a long antenna cable (max. 25m).

- Plug the TVS 21-00 directly on to the TV output of any antenna wall outlet. The amplifier is therefore equipped on its rear side with an IEC female socket (1).
- Connect the enclosed remote power supply unit by using a F-type coax. cable with the **DC** input of the amplifier (2).
- Connect a radio or TV set to output **TV/Radio 0 dB** of the amplifier using a short antenna cable (3).
- Connect a radio or TV set to the **TV/Radio 12 dB** output using a long antenna cable (max. 25 m) (4).
- Plug the power supply into mains socket (5).

Notes:

- The TVS 21-00 is suitable for any kind of wideband antenna wall outlets (f.e. 2- and 3-port CATV- and SAT wall outlets and 3-port Multimdedia antenna outlets.
- Make sure only to use the power supply, that is included in the delivery.

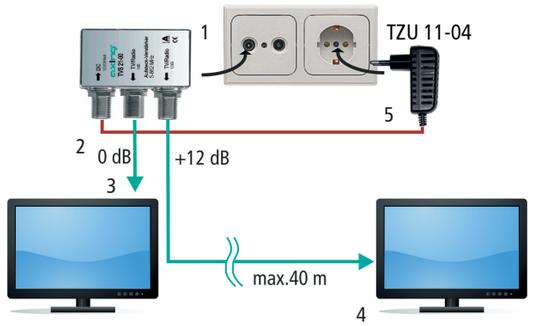

General notes:

- Use for all amplifier highly shielded coaxial cable. Make sure, that all used cables comply with the class A. Suited cables and plugs can be found at www.axing.com.
- Unused outputs must be terminated with a 75 Ohm terminating resistor.

You can adjust the attenuation at the level control shown.

Coax

Power supply