⚠ WARNUNG

- Beachten Sie die dem Gerät beiliegenden Sicherheitshinweise!
  Diese sind auch unter der folgenden Internetadresse abrufbar:
  https://download.axing.com/BAs/Sicherheitshinweise_9sprachig.pdf
- Benutzen Sie das Gerät ausschließlich wie in dieser Betriebsanleitung beschrieben und insbesondere nach dem Stand der Technik.
  Wird das Gerät für andere Einsätze verwendet, wird keine Gewährleistung übernommen!

Technische Daten:

Typ	BVS 14-69P
EMV	gemäß EN 50083-2, Klasse A
Downstream	
Frequenzbereich	85…1218 MHz
Verstärkung	40 dB
Max. Ausgangspegel CSO/CTB (CENELEC Raster, 41 Kanäle 60 dB IMA)	111 dBµV
Max. Ausgangspegel CSO/CTB 112 Kanäle QAM (gem.EN IEC 60728-3-2018-08, flat, BER<1x10^{-9})	106 dBµV
Max. Ausgangspegel CSO/CTB 112 Kanäle QAM (gem. EN IEC 60728-3-2018-08, 6 dB Slope, BER<1x10^{-9})	108 dBµV
Dämpfung: schaltbar in 1dB Schritten	0…15 dB
Entzerrung: schaltbar in 1dB Schritten	0…15 dB
Dämpfung Interstage: mit Jumpern steckbar	0 | 2 | 4 | 6 dB
Entzerrung Interstage: mit Jumpern steckbar	0 | 2 | 4 | 6 dB
Verstärkung Interstage: mit Jumpern steckbar	40 | 30 dB
Rückflussdämpfung	≥ 18 (-1,5 dB/Okt.)
Rauschmaß typ.	<7dB
Upstream	
Frequenzbereich	5…65 MHz
Verstärkung	30 dB
Dämpfung: in 1dB Schritten schaltbar	0…15 dB
Entzerrung Interstage: mit Jumpern steckbar	0 | 3 | 6 | 9 dB
Dämpfung Interstage: mit Jumpern steckbar	0 | 6 dB
HF-Anschlüsse	
Typ	F-Buchse
Messbuchse Ein-/Ausgangsseite	-20 ±2,5 dB/-20 ±1,0 dB
Allgemein	
Schaltnetzteil	100...240 VAC / 50...60 Hz
Betriebsanzeige	LED
Leistungsaufnahme	14 W
Potentialausgleichanschluss	4 mm²
Betriebstemperaturbereich (gemäß EN 60065)	-20…+50°C
Maße (B × H × T) ca.	182 × 146 × 71 mm
Schutzklasse	IP 54

CE Hiermit erklärt die AXING AG, dass die gekennzeichneten Produkte den geltetenden Richtlinien entsprechen.

WEEE Nr. DE26869279 | Elektrische und elektronische Komponenten nicht mit dem Restmüll, sondern separat entsorgen.

axing® Competence in Communication Technologies

BVS 14-69P

premium-line

CATV-Verstärker

Betriebsanleitung

Stand 2021-01-11
Technische Verbesserungen, Anderungen im Design, Druckfehler und Irrtümer vorbehalten.

Hersteller
AXING AG
Gewerbehaus Moskau
8262 Ramsen

EWR-Kontaktadresse
Bechler GmbH
Am Rebberg 44
78239 Rielasingen

Verwendungsbereich:

Die Geräte sind ausschließlich für den Einsatz zum Verstärken von Radio- und Fernsehsignalen im Haus geeignet! Wird das Gerät für andere Einsätze verwendet, wird keine Garantie übernommen!
Die Abbildungen zeigen Anwendungsbeispiele für die Verteilung in Sternstruktur (1) bzw. Baumstruktur (2).

Potentialausgleich und Montage:

Zur Vermeidung gefährlicher Überspannungen (Achtung: Brand-/Lebensgefahr), müssen die Geräte gemäß EN 60728-11 am Potentialausgleich angeschlossen werden.

- Verwenden Sie den Potenzialausgleichsanschluss am Gerät (3).
- Um den Außenleiter der Koaxialkabel am Potentialausgleich anzuschließen, verwenden Sie z. B. Erdungsblöcke CFA oder Erdungswinkel QEW am Eingang und Ausgang des Verstärkers.
- Montieren Sie das Gerät auf einer flachen Oberfläche.
- Wählen Sie einen Montage- bzw. Aufstellungsort, der der Schutzklasse IP 54 entspricht.
- Verwenden Sie die dem Gerät beiliegenden Montageschrauben und die Montagelöcher am Gerät (4). Der Verstärker darf nur wie abgebildet an einer Wand montiert werden!

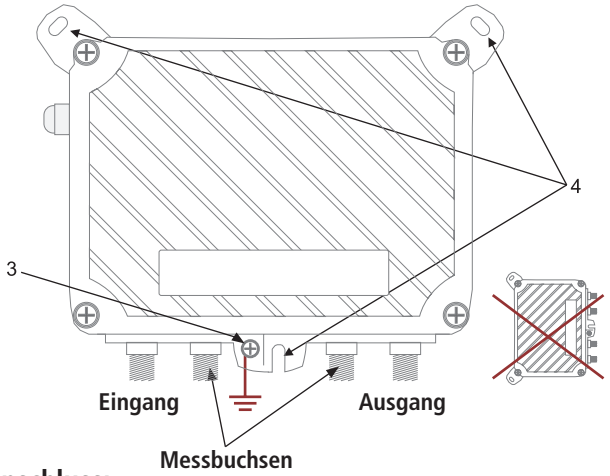

HF-Anschluss:

Der Verstärker verfügt über F-Buchsen am Eingang und Ausgang.

- Schließen Sie den Eingang des Verstärkers am Hausübergabepunkt an. Verbinden Sie den Ausgang des Verstärkers mit Ihrer Hausverteilung.
- Verwenden Sie hierfür hochgeschirmte Koaxialkabel mit F- Anschlusssteckern. Passende Kabel und Stecker finden Sie unter www.axing.com.

Messbuchsen:

Die Messbuchsen (ein- und ausgangsseitig) mit –20dB sind ebenfalls mit F-Buchsen versehen. Die Messbuchse am Eingang ist bi-direktional ausgelegt. Diese Messbuchse muss deshalb zur Messung mittels eines Jumpers ein- bzw. ausgeschaltet werden:

- Jumper in Stellung 1a = Messbuchse AUS
- Jumper in Stellung 1b = Messbuchse EIN

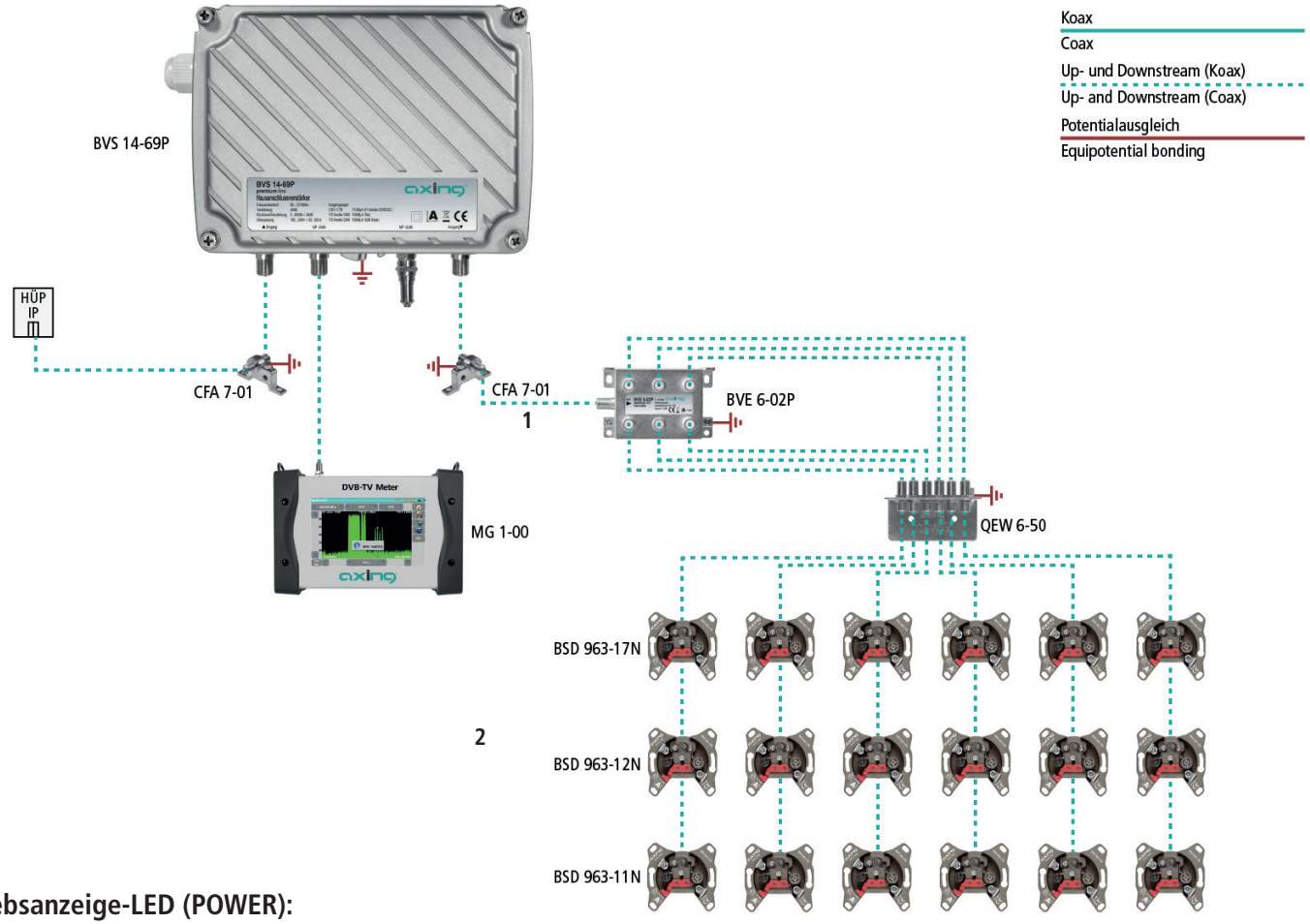

Betriebsanzeige-LED (POWER):

Der Verstärker verfügt über eine Betriebsanzeige-LED
grün = Betrieb
aus = keine Betriebsspannung

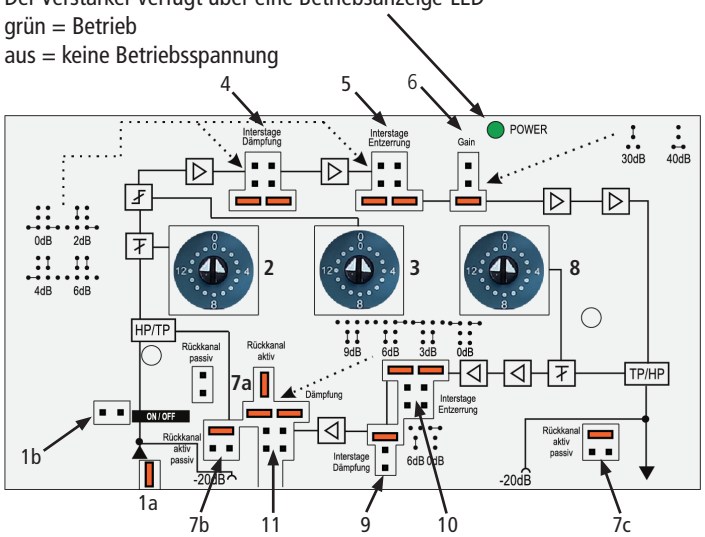

Einstellungen Downstream:

- Stellen Sie mit den Platinenschaltern (2 und 3) Dämpfung und Entzerrung im Vorwärtsweg (Downstream) ein.
- Mit den Jumpern (4 und 5) werden Interstage-Dämpfung und -Entzerrung eingestellt.
- Mit dem Jumper (6) kann die Verstärkung von 40 auf 30 dB umgesteckt werden.

Einstellungen Upstream:

- Ab Werk ist der Rückkanal (Upstream) aktiv geschaltet. Er kann mit den Jumpern (7a), (7b) und (7c) passiv geschaltet werden.
- Stellen Sie mit dem Platinenschalter (8) die Dämpfung im Rückkanal ein.
- Mit den Jumpern (9 und 10) werden Interstage-Dämpfung und -Entzerrung im Rückkanal eingestellt.
- Mit den Jumpern (11) wird die Dämpfung am Ausgang des Rückkanals eingestellt.

⚠ WARNING

- Observe the safety instructions supplied with the device!
  They are also available at the following Internet address:
  https://download.axing.com/BAs/Sicherheitshinweise_9sprachig.pdf
- Use the device only as described in these operating instructions and in particular in accordance with the state of the art.
  If the device is used for other purposes, no warranty will be assumed!

Technical data:

Typ	BVS 14-69P
EMC	according to EN 50083-2, class A
Downstream	
Frequency range	85…1218 MHz
Gain	40 dB
Max. output level CSO/CTB (CENELEC raster, 41 channels 60 dB IMA)	111 dBµV
Max. output level CSO/CTB 112 channels QAM (acc. EN IEC 60728-3-2018-08, flat, BER<1x10^{-9})	106 dBµV
Max. output level CSO/CTB 112 channels QAM (acc. EN IEC 60728-3-2018-08, 6 dB Slope, BER<1x10^{-9})	108 dBµV
Attenuation: adjustable in 1 dB steps	0…15 dB
Equalization: adjustable in 1 dB steps	0…15 dB
Attenuation interstage: pluggable with jumpers	0 | 2 | 4 | 6 dB
Equalization interstage: pluggable with jumpers	0 | 2 | 4 | 6 dB
Gain interstage: pluggable with jumpers	40 | 30 dB
Return loss	≥ 18 (-1,5 dB/Okt.)
Noise figure typ.	<7dB
Upstream	
Frequency range	5…65 MHz
Gain	30 dB
Attenuation: adjustable in 1 dB steps	0…15 dB
Equalization interstage: pluggable with jumpers	0 | 3 | 6 | 9 dB
Attenuation interstage: pluggable with jumpers	0 | 6 dB
RF connectors	
Type	F-female
Test port at in-/output	-20 ±2,5 dB/-20 ±1,0 dB
General	
Switching power supply	100...240 VAC / 50...60 Hz
Power indicator	LED
Power consumption	14 W
Equipotential bonding connection	4 mm²
Operating temperature range (acc. to EN 60065)	-20…+50°C
Dimensions (W × H × D) appr.	182 × 146 × 71 mm
Protection class	IP 54

Herewith AXING AG declares that the marked products comply with the valid guidelines.

WEEE Nr. DE26869279 | Electrical and electronic components must not be disposed of as residual waste, it must be disposed of separately.

axing® Competence in Communication Technologies

BVS 14-69P

premium-line

CATV amplifiers

Operation instructions

State of the art 2021-01-11
Technical improvements, changes in design, printing and other errors reserved.

Manufacturer
AXING AG
Gewerbehaus Moskau
8262 Ramsen

EEA contact address
Bechler GmbH
Am Rebberg 44
78239 Rielasingen

Field of application:

The devices are suited only for amplifying radio and television signals in the house! If the device is used for other purposes, no warranty is given!
The illustrations show application examples for the distribution in star (1) and tree structure (2).

Equipotential bonding and Mounting:

To avoid dangerous overvoltages (attention: risk of fire/death), the devices must be connected to the equipotential bonding according to EN 60728-11.

- Use the equipotential bonding connection attached to the device (3).
- To connect the outer conductor of the coaxial cable to the equipotential bonding, use e.g. earth connection blocks CFA or earthing angles QEW at the input and output of the amplifier.
- Mount the device on a flat surface.
- Choose a location of installation or mounting which complies to the protection class IP 54.
- The amplifier may only be monted at a wall as show above. Use the mounting screws included in the delivery and the mounting holes of the device (4).

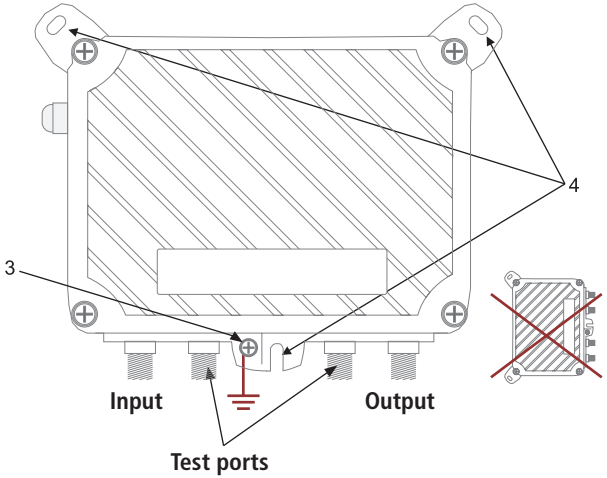

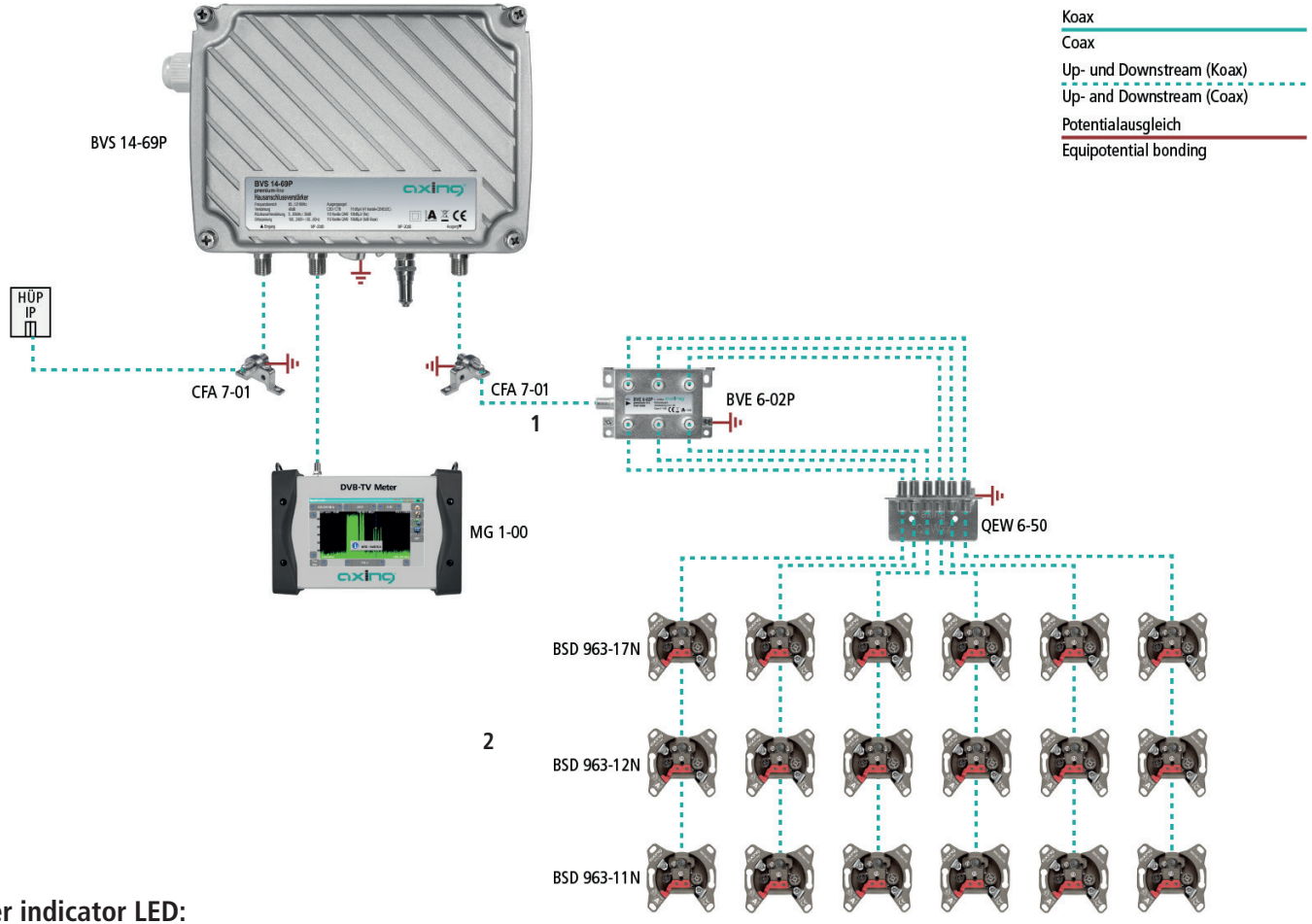

Power indicator LED:

The amplifier comes with a LED (POWER) which shows the operation mode:
green = in operation
off = no power supply

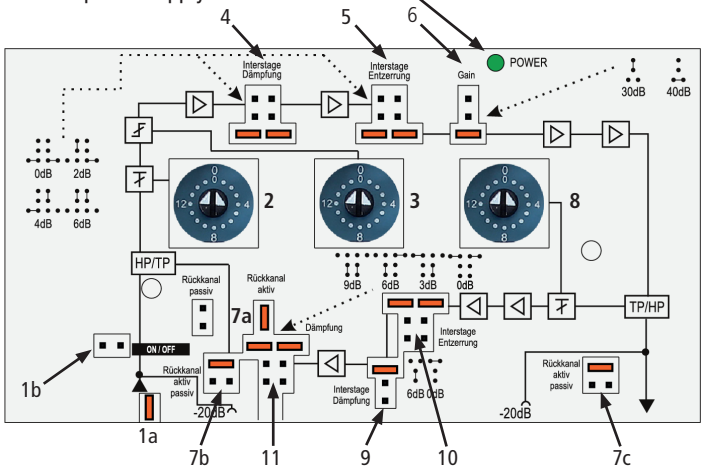

RF Installation:

The amplifier comes with F-female connectors at ist input and output ports.

- Connect the input of the amplifier to the interconnection point. Connect the output of the amplifier to your house distribution.
- Use highly shielded coaxial cables with F connectors. Suited cables and connectors can be found at www.axing.com.

Test ports:

The outside test ports (-20dB) have also F-female connectors, the test ports at the input is bi-directional. This test port must therefore be switched on or off for measurement by means of a jumper:

- Jumper in position 1a = test port OFF
- Jumper in position 1b = test port ON

Downstream Adjustments:

- Adjust the gain and the slope using the PCB switches (2 and 3) in the forward frequency range.
- Use the jumpers (4 and 5) to adjust the interstage attenuation and slope.
- With the jumper (6) the amplification can be switched from 40 to 30 dB.

Upstream Adjustments:

- Per default the return path is active. It can be switched passive with the jumpers (7a), (7b) and (7c).
- Adjust the attenuation of the return path with the PCB switch (8).
- Use the jumpers (9 and 10) to adjust the interstage attenuation and slope.
- Adjust the attenuation of the output with the jumpers (11).