⚠ WARNUNG

- Beachten Sie die dem Gerät beiliegenden Sicherheitshinweise!
  Diese sind auch unter der folgenden Internetadresse abrufbar:
  https://download.axing.com/BAs/Sicherheitshinweise_9sprachig.pdf
- Benutzen Sie das Gerät ausschließlich wie in dieser Betriebsanleitung beschrieben und insbesondere nach dem Stand der Technik.
  Wird das Gerät für andere Einsätze verwendet, wird keine Gewährleistung übernommen!

Technische Daten

Typ	SVS 550-06	SVS 990-06	SVS 1313-06	SVS 1717-06
Eingänge				
Anzahl	5	9	13	17
Frequenzbereich	40…862 MHz | 950…2200 MHz			
Dämpfung, einstellbar	0…15 dB			
Verstärkung TERR	20 dB			
Verstärkung SAT	15…20 dB			
Stammausgänge				
Anzahl	5	9	13	17
Max. Ausgangspegel TERR (3. Ordnung, EN 50083-3, 60dB KMA)	112 dBµV			
Max. Ausgangspegel SAT (3. Ordnung, EN 50083-3 35dB KMA, 2-Sender Messmethode)	105 dBµV			
Rauschmaß	5 dB			
Anschlüsse				
Anschlusstyp	F			
Rückflussdämpfung	12 dB			
Allgemein				
Betriebsspannung	15 VDC			
Stromaufnahme	220 mA	400 mA	620 mA	800 mA
Potentialausgleichanschluss	4 mm²			
Betriebstemperaturbereich (gemäß EN 60065)	-20…+50°C			
Maße (B × H × T) ca.	146 x 70 x 45 mm	220 x 70 x 45 mm	360 x 70 x 45 mm	440 x 70 x 45 mm
Gewicht	0,250 kg	0,470 kg	0,800 kg	1,010 kg
Schutzklasse	IP 20			

CE-Konfirmationserklärung
Hiermit erklärt AXING AG, dass das Gerät den Anforderungen der Richtlinie 2014/53/EU entspricht. Die vollständige EU-Konformitätserklärung ist unter der folgenden Internetadresse abrufbar: https://axing.com/downloads/ce/.

WEEE Nr. DE26869279 | Elektrische und elektronische Komponenten nicht mit dem Restmüll, sondern separat entsorgen.

Stand 2020-11-18
Technische Verbesserungen, Änderungen im Design, Druckfehler und Irrtümer vorbehalten.

Hersteller
AXING AG
Gewerbehaus Moskau
8262 Ramsen

EWR-Kontaktadresse
Bechler GmbH
Am Rebberg 44
78239 Rielasingen

axing Competence in Communication Technologies

SVS 550-06 | SVS 990-06
SVS 1313-06 | SVS 1717-06

basic-line

Kopfverstärker

Betriebsanleitung

Verwendungsbereich:

Die Geräte sind ausschließlich für den Einsatz zum Verstärken sowie Verteilen von Radio- und Fernsehsignalen im Haus geeignet!
Die SVS XXXX-06 sind als Eingangs- und Stammverstärker vor oder zwischen SPU XXX-06 Multischalter/Kaskadebausteinen einsetzbar.
Wird ein Gerät für andere Einsätze verwendet, wird keine Garantie übernommen!
Die Abbildungen rechts zeigen ein Anwendungsbeispiel für die Verteilung von 9 SAT-ZF-Polarisationsebenen inklusive terrestrischer Signale (z.B. DAB+-Radio).

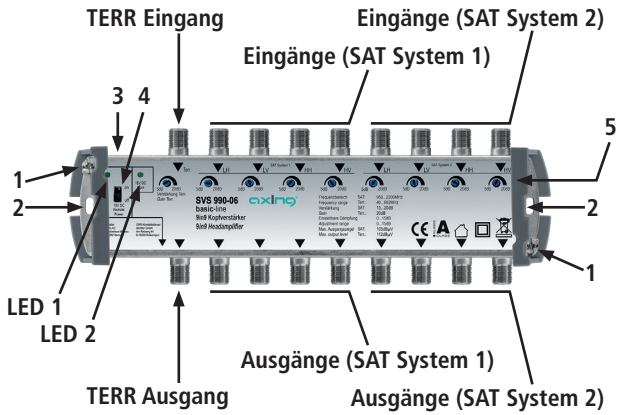

Potentialausgleich und Montage:

Zur Vermeidung gefährlicher Überspannungen (Achtung: Brand-/Lebensgefahr), müssen die Geräte gemäß EN 60728-11 am Potentialausgleich angeschlossen werden.

- Verwenden Sie den Potenzialausgleichsanschluss am Gerät (1).
- Um den Außenleiter der Koaxialkabel am Potentialausgleich anzuschließen, verwenden Sie z. B. QEW-Erdungswinkel an den Ein- und Ausgängen des Geräts.
- Verwenden Sie passende Montageschrauben und die Montagelöcher am Gerät (2).

HF-Anschluss:

- Verwenden Sie hochgeschirmte Koaxialkabel mit F- Anschlusssteckern. Passende Kabel und Stecker finden Sie im aktuellen AXING-Katalog oder unter www.axing.com.

Einstellungen:

Jeder Eingang ist individuell im Bereich von 0 – 15 dB einstellbar (5).

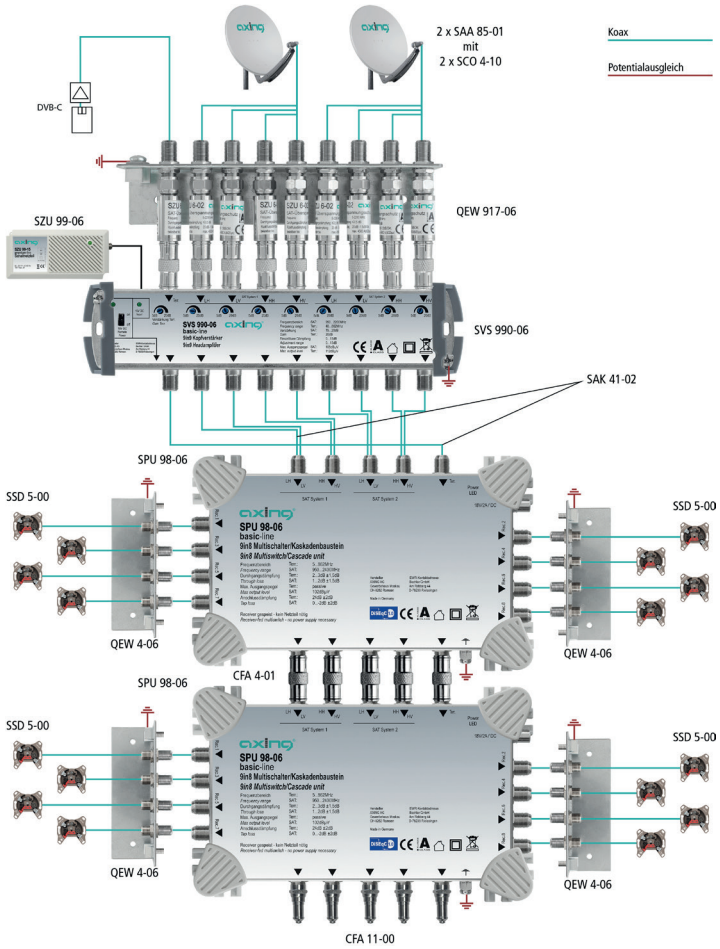

Spannungsversorgung:

Die Geräte können über die Eingänge oder Ausgänge ferngespeist oder ber ein externes Netzteil SZU 99-06 (nicht im Lieferumfang enthalten) versorgt werden.

Mit dem Schalter **Remote Power on/off** (4) wird die DC-Spannung zu den Ausgängen geblockt oder weitergeleitet.

Fernspeisung durch andere Geräte:

- Schalten Sie den Schalter auf **on**:
  Der Verstärker wird über seine Eingänge oder seine Ausgänge versorgt.
- Schalten Sie den Schalter auf **off**:
  Die DC-Verbindung zu den Ausgängen wird geblockt.
  Der Verstärker wird nur über seine Eingänge versorgt.

Betrieb mit Netzteil und Fernspeisung anderer Geräte:

- Verbinden Sie das Netzteil mit der DC-Buchse (3).
- Schalten Sie den Schalter Remote Power auf **on**:
  Die DC-Spannung wird an die Ein- und Ausgänge weitergeleitet.
  Nachgeschaltete Geräte an den Ausgängen und vorgeschaltete Geräte an den Eingängen werden ebenfalls versorgt. **Einen Parallelbetrieb mit externem Netzteil und/oder beidseitiger Fernspeisung vermeiden!**
- Schalten Sie den Schalter auf **off**:
  Die DC-Verbindung zu den Ausgängen wird geblockt.
  Nur vorgeschaltete Geräte an den Eingängen werden versorgt.

Bedeutung der LED-Anzeigen:

	Schalter Remote Power	LED 1	LED 2
Netzteil angeschlossen	OFF	Aus	An
	ON	An	An
Fernspeisespannung von anderen Geräten an den Eingängen	OFF	Aus	An
	ON	An	An
Fernspeisespannung von anderen Geräten an den Ausgängen	OFF	An	Aus
	ON	An	An

⚠ WARNING

- Observe the safety instructions supplied with the device!
  They are also available at the following Internet address:
  https://download.axing.com/BAs/Sicherheitshinweise_9sprachig.pdf
- Use the device only as described in these operating instructions and in particular in accordance with the state of the art.
  If the device is used for other purposes, no warranty will be assumed!

CE Confirmation Declaration

Hereby, AXING AG declares that the device is in compliance with Directive 2014/53/EU. The full text of the EU declaration of conformity is available at the following internet address: https://axing.com/en/downloads/ce/.

WEEE Nr. DE26869279 | Electrical and electronic components must not be disposed of as residual waste, it must be disposed of separately.

Technical data:

Type	SVS 550-06	SVS 990-06	SVS 1313-06	SVS 1717-06
Inputs				
Number	5	9	13	17
Frequency range	40…862 MHz | 950…2200 MHz			
Attenuator adjustment range	0…15 dB			
Gain TERR	20 dB			
Gain SAT	15…20 dB			
Trunk outputs				
Number	5	9	13	17
Max. output level TERR (3rd order EN 50083-3, 60 dB KMA)	112 dBµV			
Max. output level trunk SAT (3rd order EN 50083-3, 35 dB KMA, 2 sender test method)	105 dBµV			
Noise figure	5 dB			
Connectors				
Connector type	F			
Return loss	12 dB			
General				
Operation voltage	15 VDC			
Current consumption	220 mA	400 mA	620 mA	800 mA
Equipotential bonding connection	4 mm²			
Operating temperature range (acc. to EN 60065)	-20…+50°C			
Dimensions (W × H × D) appr.	146 x 70 x 45 mm	220 x 70 x 45 mm	360 x 70 x 45 mm	440 x 70 x 45 mm
Weight	0,250 kg	0,470 kg	0,800 kg	1,010 kg
Protection class	IP 20			

Competence in Communication Technologies

SVS 550-06 | SVS 990-06
SVS 1313-06 | SVS 1717-06

basic-line

Headamplifier

Operation Instructions

State of the art 2020-11-18
Technical improvements, changes in design, printing- and other errors expected.

Manufacturer
AXING AG
Gewerbehaus Moskau
8262 Ramsen

EEA contact address
Bechler GmbH
Am Rebberg 44
78239 Rielasingen

Field of application:

The devices are only suitable for in-house distribution of RF signals.
SVS XXXX-06 can be used as input or trunk amplifier befor or between SPU XXXX-06 multiswitches/cascade units.
If a device is used for other purposes, no warranty is given!
The figure on the right show an application example for distribution of 8 SAT IF polarization levels including terrestrial signals (e.g. DAB+ radio).

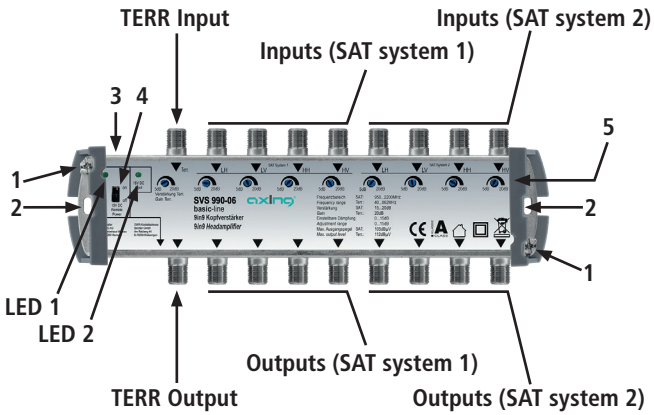

Equipotential bonding and mounting:

To avoid dangerous power surges (e.g. risk of fire and danger of life) the devices must be connected to the equipotential bonding according to EN 60728-11.

- Use the equipotential bonding connection at the device (1).
- To connect the outer conductor of the coaxial cable to the equipotential bonding, use e.g. QEW Earthing angles at the inputs and outputs of the device.
- Use appropriate mounting screws and the mounting holes of the device (2).

RF Installation:

- Use highly shielded coaxial cables with F connectors. Suitable cables and connectors can be found in the current AXING catalogue or under www.axing.com.

Adjustments:

The input levels can be adjusted from 0 to 15 dB (5).

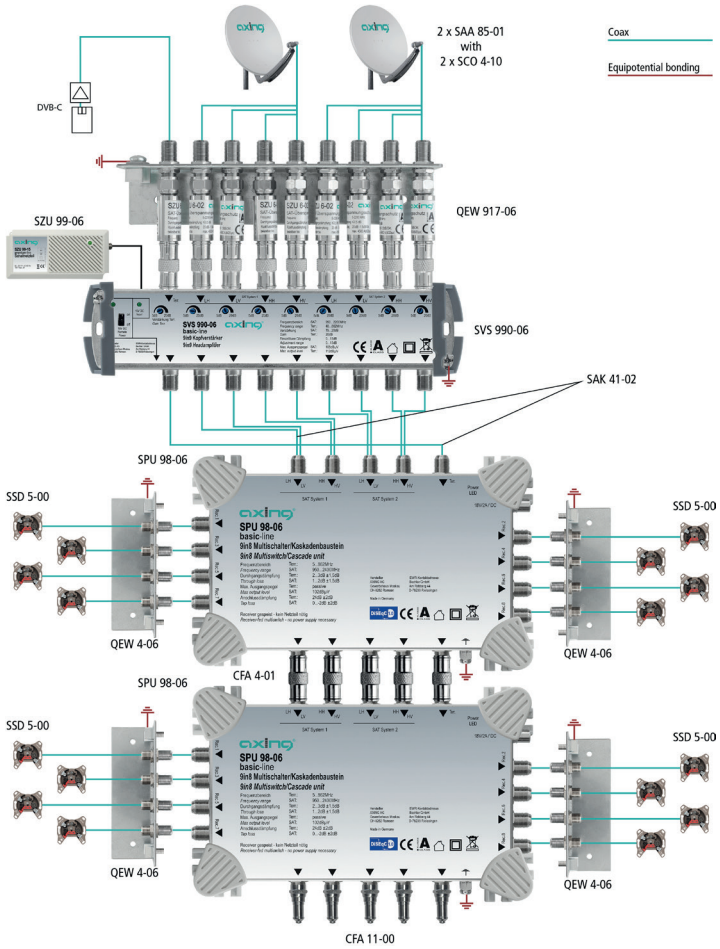

Power supply:

The devices can be supplied remotely via the inputs or outputs or can be supplied via an external power supply SZU 99-06 (not included in delivery)

The **Remote Power on / off** switch (4) blocks or routes the DC voltage to the outputs.

Remote supply by other devices:

- Turn the switch on:
  The amplifier is supplied via its inputs or its outputs.
- Turn off the switch to off:
  The DC connection to the outputs is blocked.
  The amplifier is only supplied via its inputs.

Operation with power supply and remote feeding of other devices:

- Connect the power adapter to the DC jack (3).
- Turn on the Remote Power switch on:
  The DC voltage is forwarded to the inputs and outputs.
  Downstream devices at the outputs and upstream devices at the inputs are also powered. **Avoid parallel operation with external power supply and / or remote feed on both sides!**
- Turn off the switch to off:
  The DC connection to the outputs is blocked.
  Only upstream devices at the inputs are supplied.

Meaning of the LED displays:

	Remote Power Switch	LED 1	LED 2
Power supply connected	OFF	Off	On
	ON	On	On
Remote supply voltage from other devices at the inputs	OFF	Off	On
	ON	On	On
Remote supply voltage from other devices at the outputs	OFF	On	Off
	ON	On	On