Competence in Communication Technologies

DAB+ Kanalumsetzer

- ✓ Zur Einspeisung terrestrisch empfangener DAB/DAB+-Signale in CATV-Kabelsysteme
- ✓ Wandelt einen Eingangskanal in einen beliebig wählbaren Ausgabekanal (5A bis 13F)
- ✓ Mehrere DCC 1-00 ermöglichen das Zusammenführen mehrerer, verteilt übertragener DAB-Kanäle und sparen dadurch Bandbreite im CATV-Spektrum
- ✓ Bereinigt das Frequenzband mit einem SAW-Filter
- ✓ Inkl. Netzteil

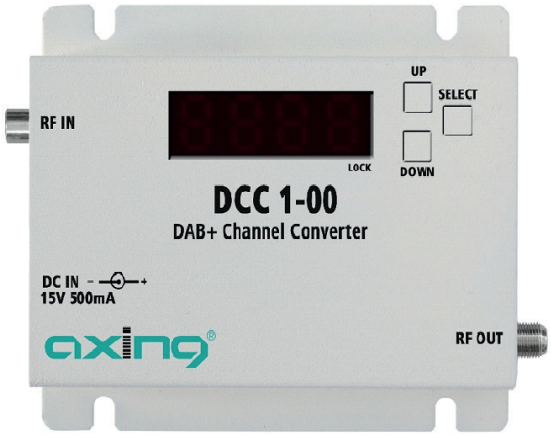

Verfügbare Geräte:

DCC 1-00 DAB+ Kanalumsetzer

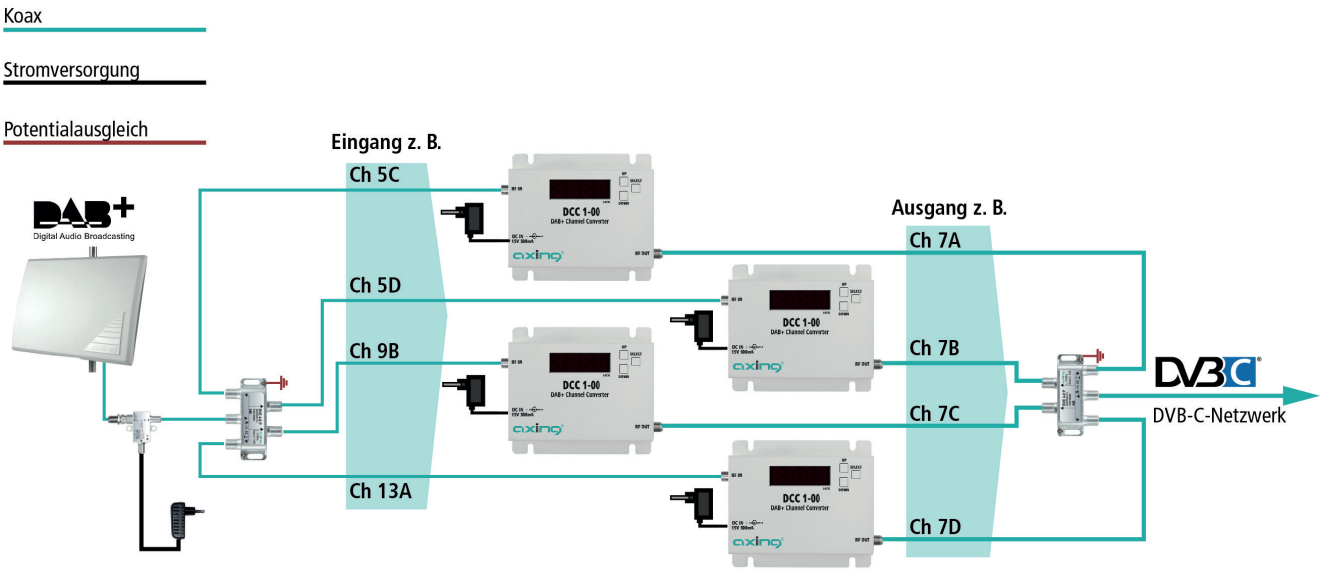

Das Beispiel rechts zeigt die Umsetzung der terrestrisch empfangenen Kanäle 5C, 5D, 9D und 13A in die Kanäle 7A, 7B, 7C und 7D. Die im Frequenzspektrum weit verstreuten Kanäle werden in einem DVB-C-Kanal zusammengefasst.

AXING AG
Gewerbehaus Moskau
8262 Ramsen
Telefon +41 52 - 742 83 00
info@axing.com
Telefax +41 52 - 742 83 19
www.axing.com

Competence in Communication Technologies

Anschlüsse

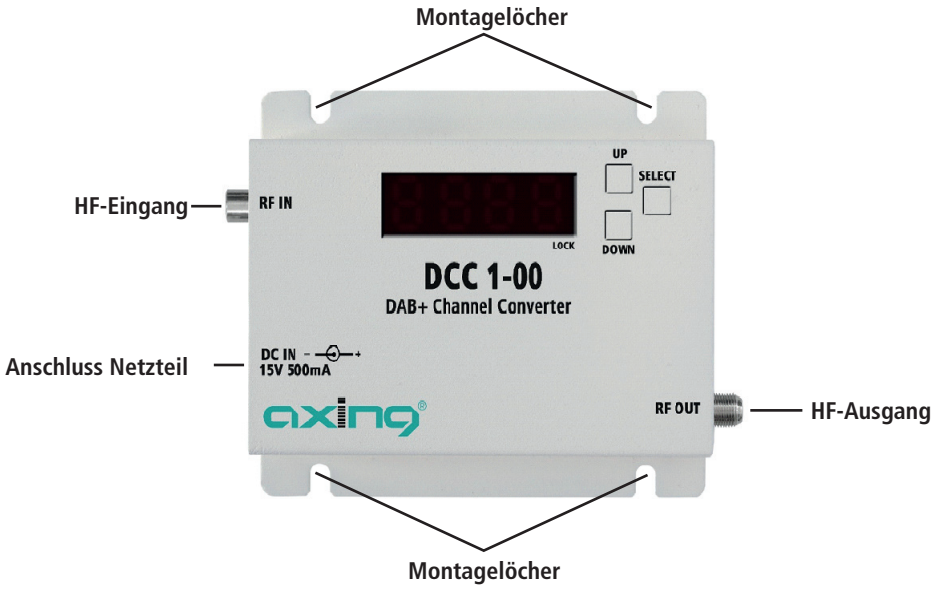

Technische Daten

Typ	DCC 1-00
Eingänge	
Anschluss	IEC-Buchse
Frequenzbereich	174,928…239,200 MHz
Kanäle auswählbar	5A…13F
Kanalbandbreite	1,6 MHz
Pegel	48…80 dBµV
Ausgang	
Frequenzbereich	174,928…239,200 MHz
Kanäle auswählbar	5A…13F
Kanalbandbreite	1,6 MHz
Ausgangspegel	92…112 dBµV
Anschluss	F-Buchse
Allgemein	
Stromaufnahme	500 mA @ 15 VDC
Betriebstemperaturbereich	-0° C…+50°C
Maße (B × H × T) ca.	130 × 110 × 40 mm

AXING AG
Gewerbehaus Moskau
Telefon +41 52 - 742 83 00
Telefax +41 52 - 742 83 19
8262 Ramsen
info@axing.com
www.axing.com